NewTech Solutions

# T-FLEX CAD 2D+

System T-FLEX CAD 2D+ oferuje pełną parametryczną funkcjonalność T-FLEX CAD 2D i dodatkowo wsparcie dla plików 3D!

**Do najważniejszych funkcji wersji 2D+ należą:**

- praca w wydajnym i parametrycznym środowisku CAD
- dostęp do wszystkich narzędzi 2D wymaganych do wykonania pełnej dokumentacji technicznej od podstaw lub na podstawie modelu 3D
- wsparcie dla importu i eksportu plików 3D (części i złożeń) w różnych formatach
- możliwość dostosowania funkcjonalności i interfejsu pod swoje potrzeby
- możliwość otwarcia plików z T-FLEX CAD 2D/3D
- możliwość zmian parametrów parametrycznego modelu 3D (zmiennych) oraz aktualizacji dokumentacji i zestawień materiałowych (BOM).
- możliwość tworzenia parametrycznych złożeń 2D
- fotorealistyczny rendering modelu 3D
- współpraca z systemami CAM
- dostęp do narzędzi optymalizacji, animacji 2D oraz baz danych
- komfortowa praca na wielu widokach i monitorach
- bezterminowa i wygodna w użyciu forma licencji
- wiele innych przydatnych funkcji

OPROGRAMOWANIE INŻYNIERSKIE

WSPARCIE DLA:

# IMPORTU plików 2D i 3D (części i złożeń)

Możliwość importu plików w różnych formatach wymiany danych, również bezpośrednio z innych znanych systemów CAD:

- Parasolid (x_t, x_b)
- IGES 3D
- STEP 3D
- ACIS (sat, sab)
- Solid Edge (asm, par, psm, pwd)
- SolidWorks (sldprt, sldasm, sldlfp, asm)
- Autodesk Inventor (ipt, iam)
- NX Unigraphics (prt)
- RhinoCeros (3dm)
- AutoCAD (dwg, dxf, dxb)
- AutoCAD 3D
- JT (jt)
- i inne...

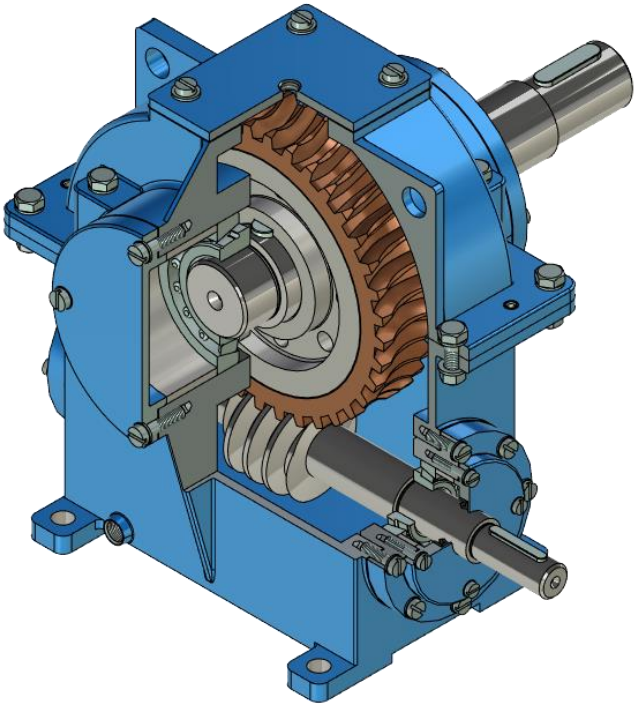

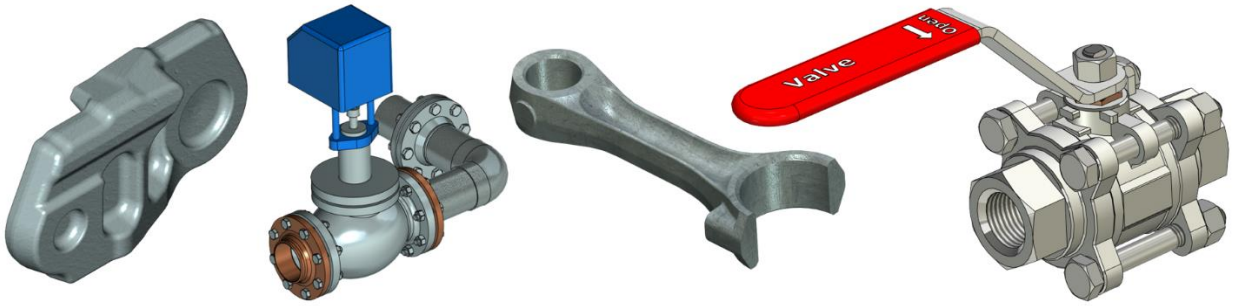


## Opcjonalnie możliwość rozszerzenia o import plików*:

- Creo ProE (prt, neu, asm, xas, xpr)
- Catia V4 (model, dlv, exp, session)
- Catia V5 (CATPart, CATProduct, CATShape)
- Catia V5/V6 (3dxml)
- I-DEAS (arc, unv, mf1, prt, pkg)

*) W pakiecie z "**Extended Import Module**"

T-FLEX CAD 2D+

WSPARCIE DLA:

## wykonania kompletnej dokumentacji 2D od podstaw lub z modelu 3D

+ Pełen zestaw narzędzi tworzenia parametrycznej dokumentacji technicznej, adnotacji i opisów od podstaw lub na podstawie otwartej części lub złożenia 3D.

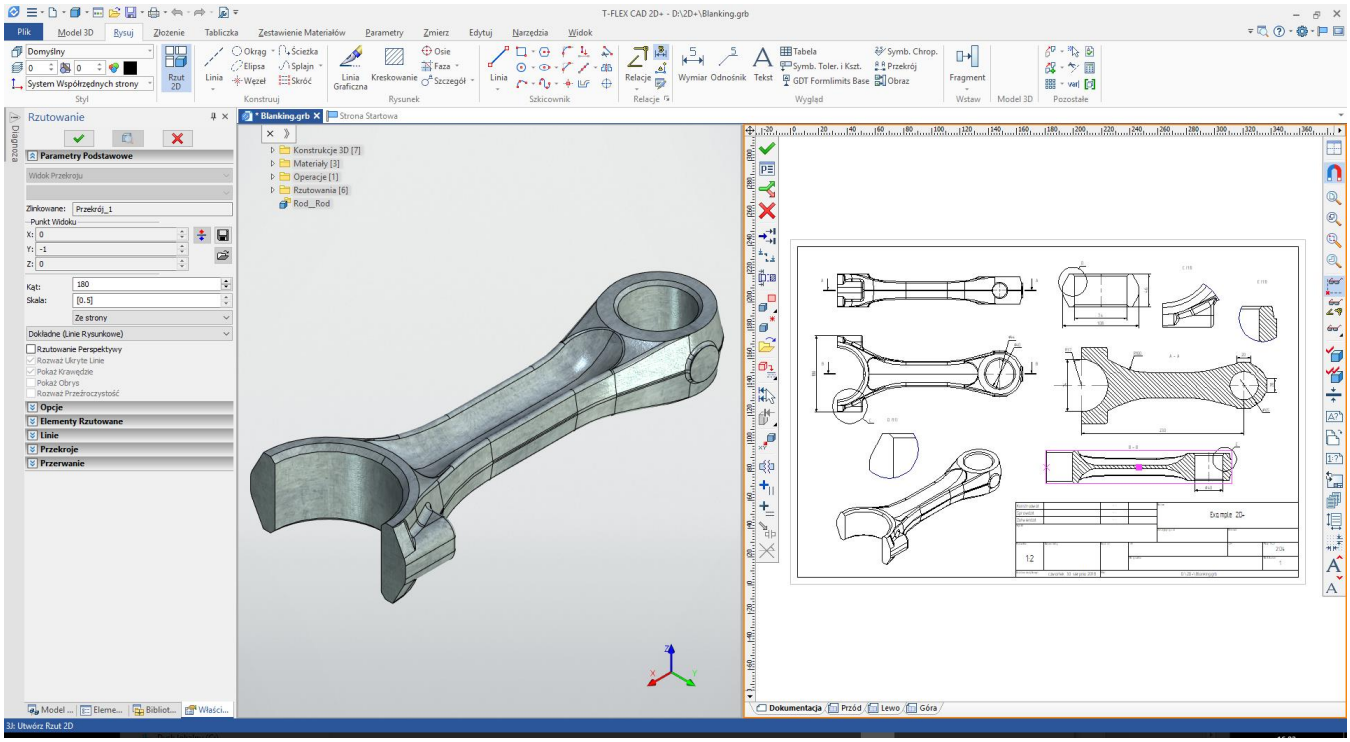

WSPARCIE DLA:

## analizy i weryfikacji modelu 3D

Otrzymujesz zestaw narzędzi do sprawdzenia i analizy części lub złożenia 3D.

+ gładkość powierzchni
+ przerwy powierzchni
+ krzywizny krzywych i powierzchni
+ odchylenia powierzchni
+ samoprzecięcia części (kolizje)
+ inne...

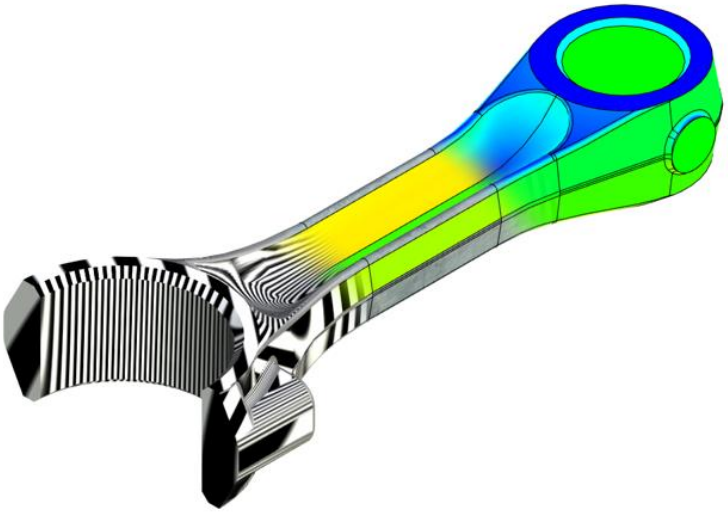

MOŻLIWOŚĆ ZASTOSOWANIA:

## materiałów wnętrza i materiałów pokrycia

- Biblioteka wielu różnych materiałów wnętrza i pokrycia z zaawansowanym trybem wyświetlania nierówności.
- Możliwość tworzenia własnych materiałów.

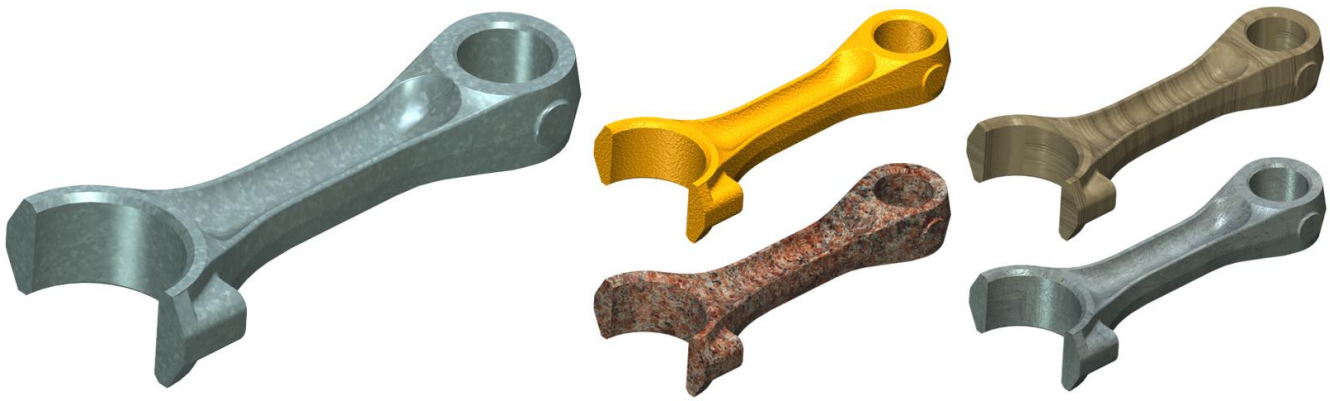

WSPARCIE DLA:

## różnych stylów wyświetlania modelu 3D

Dostępne style wyświetlania części 3D to:

- renderowany (z połyskiem, teksturą i/lub nierównościami)
- cieniowany (z wybranym kolorem)
- półprzeźroczysty
- krawędziowy

Do każdego stylu istnieje możliwość włączenia lub wyłączenia wyświetlania krawędzi i/lub linii ukrytych!

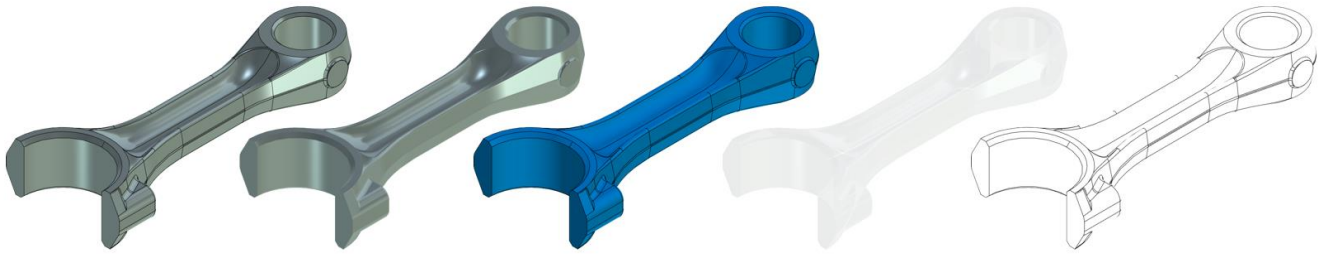

WSPARCIE DLA:

## zaawansowanych przekrojów 3D i 2D

Przekrój przez:

- prostopadłościan
- elementy modelu
- płaszczyznę
- plan kątowy
- oktant

Możliwość zastosowania do wybranych części w 3D i 2D

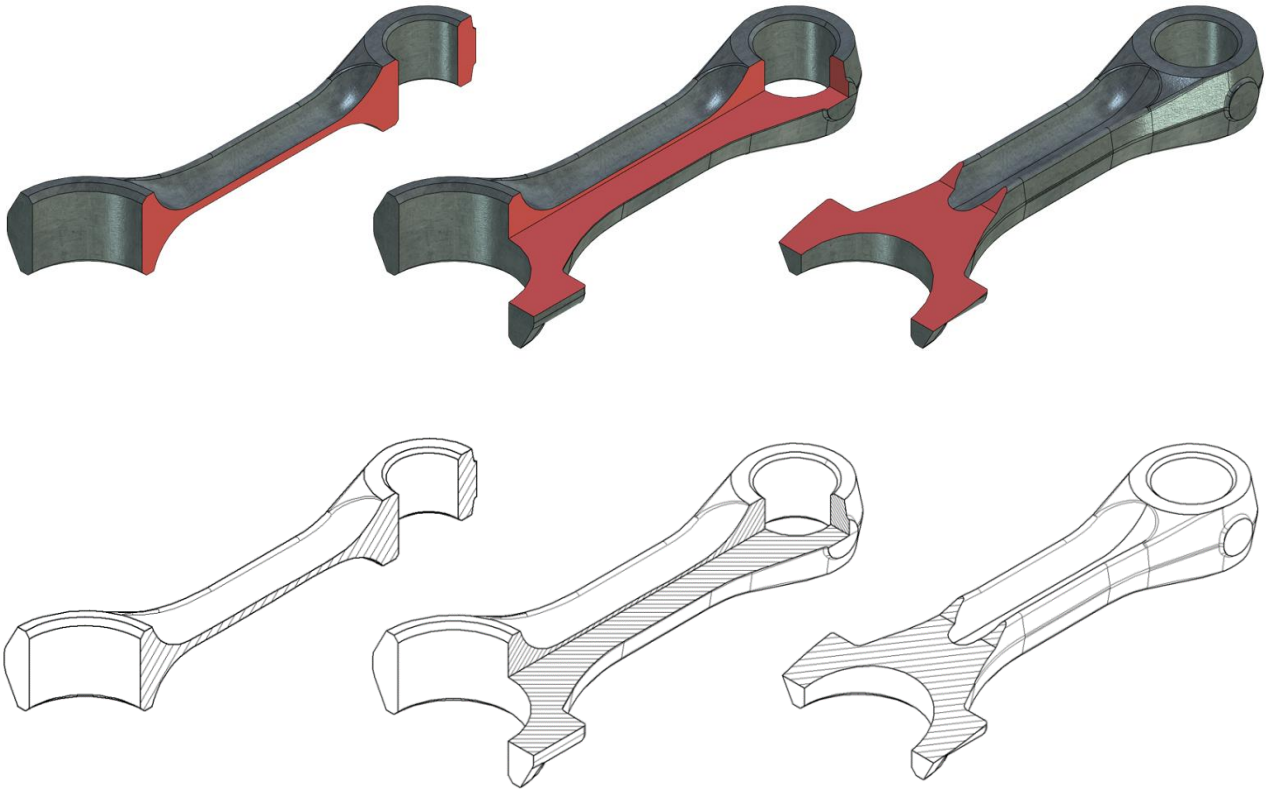

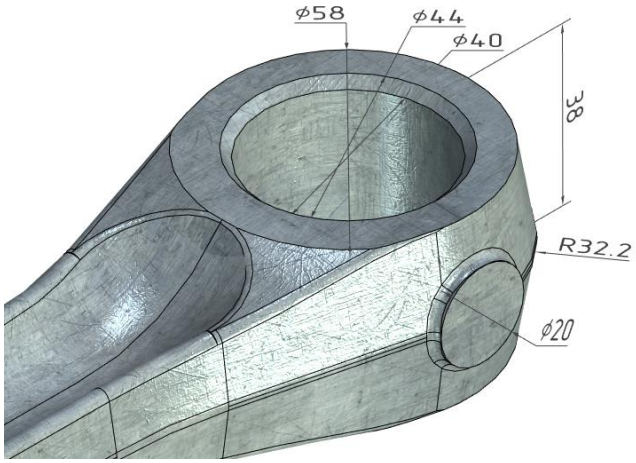


WSPARCIE DLA:

## wymiarów 3D

Dokonuj pomiarów części bezpośrednio na scenie 3D i zachowaj wymiary.

WSPARCIE DLA:

## fotorealistycznego renderingu

- Wygeneruj widok fotorealistyczny części i złożenia 3D z wykorzystaniem zastosowanych materiałów.

WSPARCIE DLA:

## EKSPORTU plików 2D i 3D (części i złożeń)

Możliwość eksportu plików w różnych formatach wymiany danych na potrzeby wczytania do innego systemu CAD, MES lub np. CAM:

- Parasolid (x_t, x_b)
- IGES 3D
- STEP 3D
- ACIS (sat, sab)
- JT (jt)
- Stereo LIthography (stl)
- AutoCAD 2D (dwg, dxf, dxb)
- AutoCAD 3D Faceted (dxf)
- Obrazy rastrowe
- PNG (bez tła)
- Rhino Model (3dm)
- PDF
- PDF 3D
- i inne...

## MOŻLIWOŚĆ ZAPISU:

### dokumentacji i modelu 3D w jednym pliku PDF

Eksportuj jedno lub wielostronicową dokumentację do pliku PDF wraz z modelem 3D, który każdy będzie mógł otworzyć i dokładnie obejrzeć!

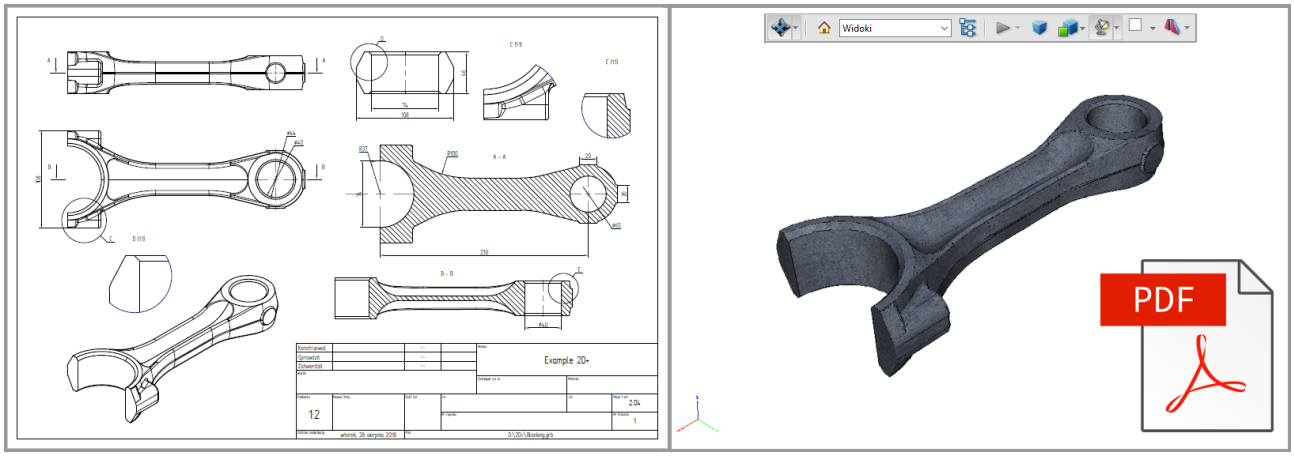


## OBUSTRONNA WSPÓŁPRACA Z:

### formatem DWG i DXF

+ Importuj i eksportuj dwuwymiarową dokumentację w najpopularniejszym formacie wymiany danych 2D z pełnym opisem i warstwami!

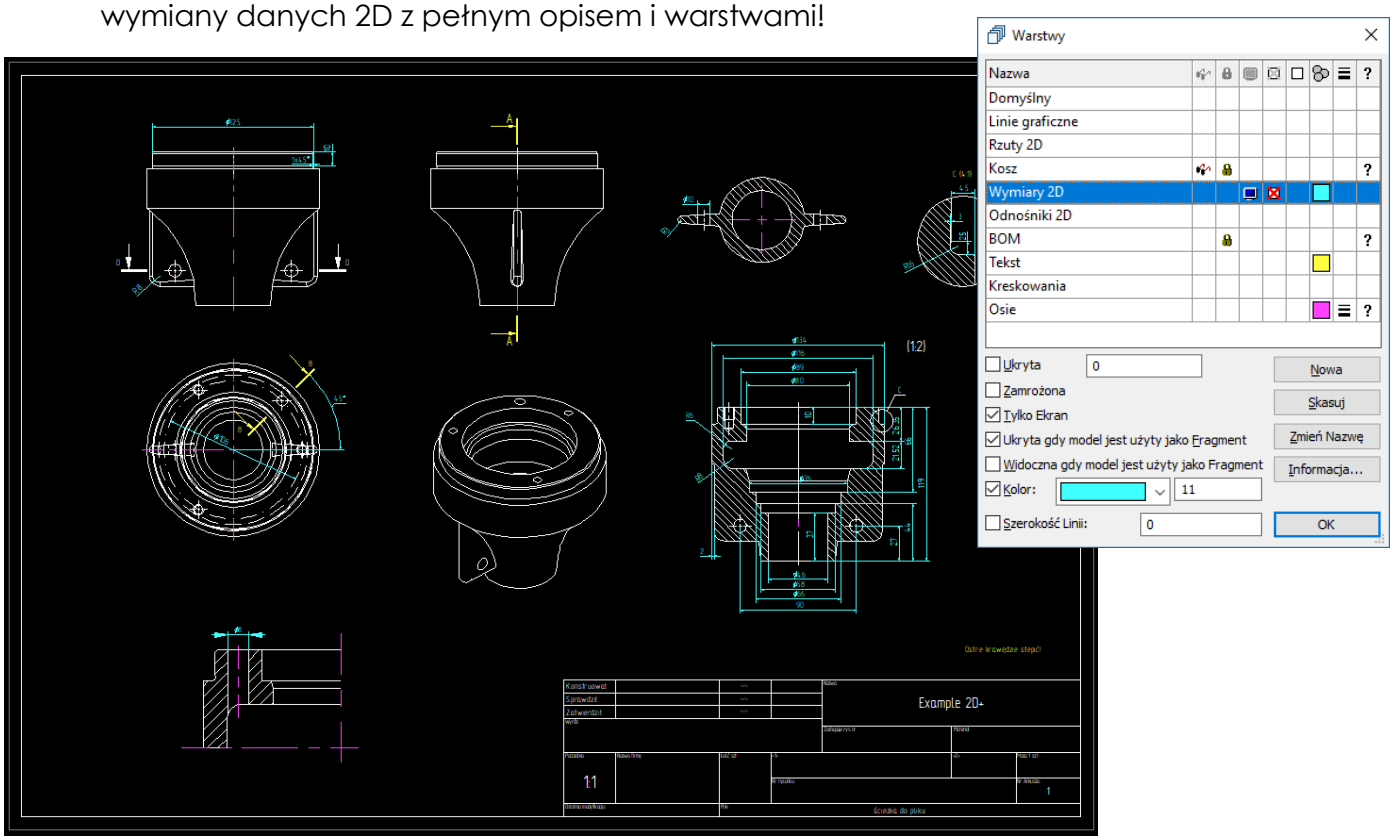

T-FLEX CAD 2D+

WSPARCIE DLA:

## parametrycznych części i złożeń z T-FLEX CAD 2D/3D

- otwieraj części i złożenia 3D z T-FLEX CAD 2D/3D
- wprowadzaj zmiany w oknie parametrów lub w zmiennych
- odświeżaj dokumentację i zestawienia materiałowe (BOM)
- zarządzaj widokiem 3D

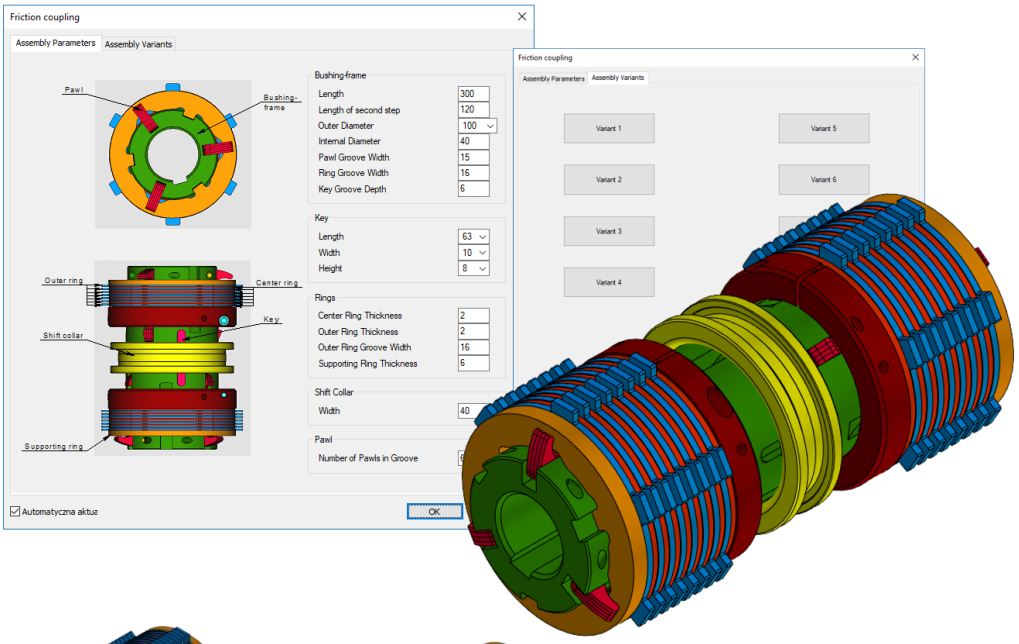


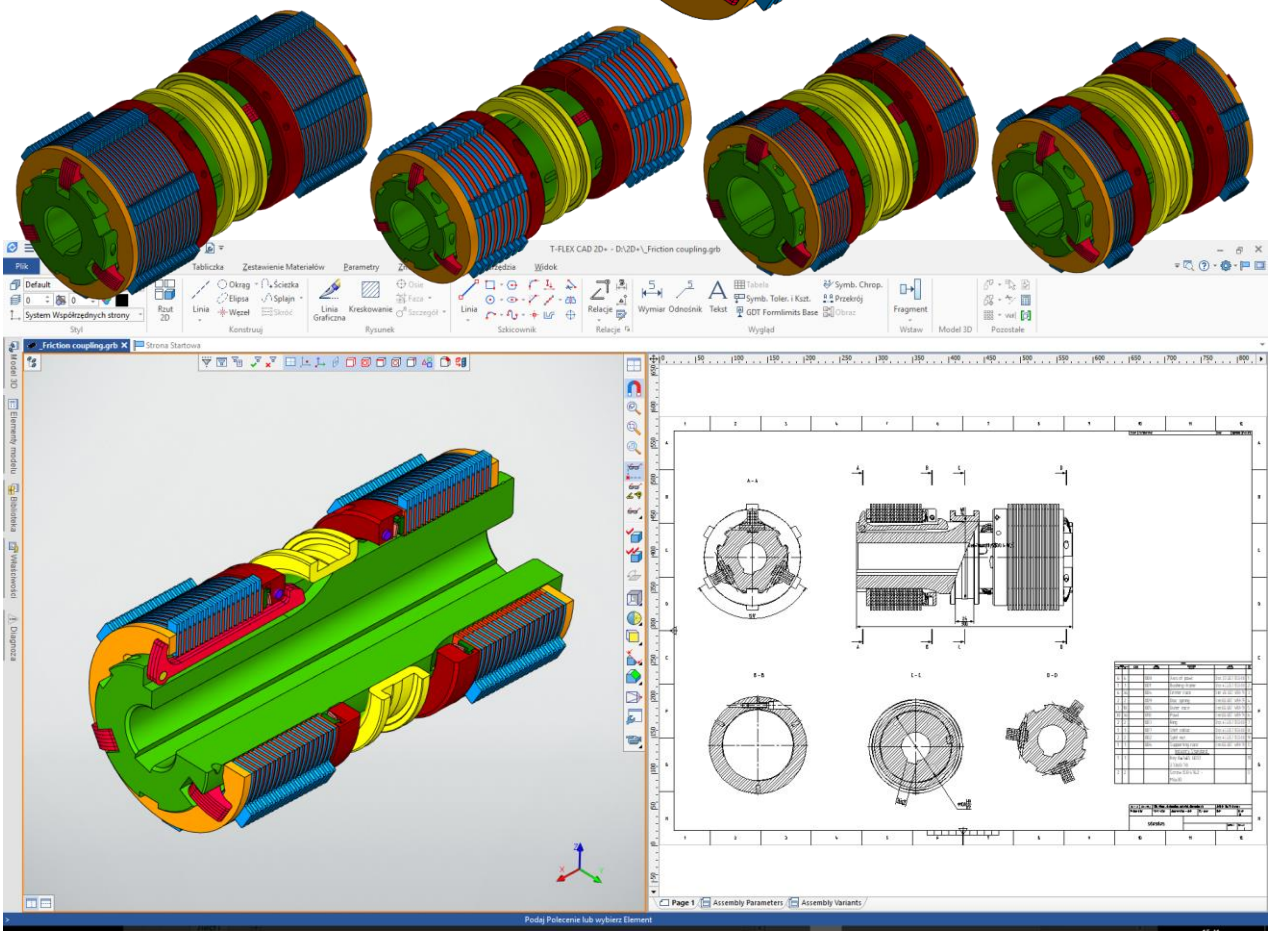

www.tflex.pl

T-FLEX CAD 2D+

WSPARCIE DLA:

## selekcjonowania i widoczności części 3D

- dokumentuj, zarządzaj, opisuj, renderuj i/lub eksportuj tylko wybrane części 3D
- Idealne rozwiązanie dla narzędziowni i eksportu do systemów CAM

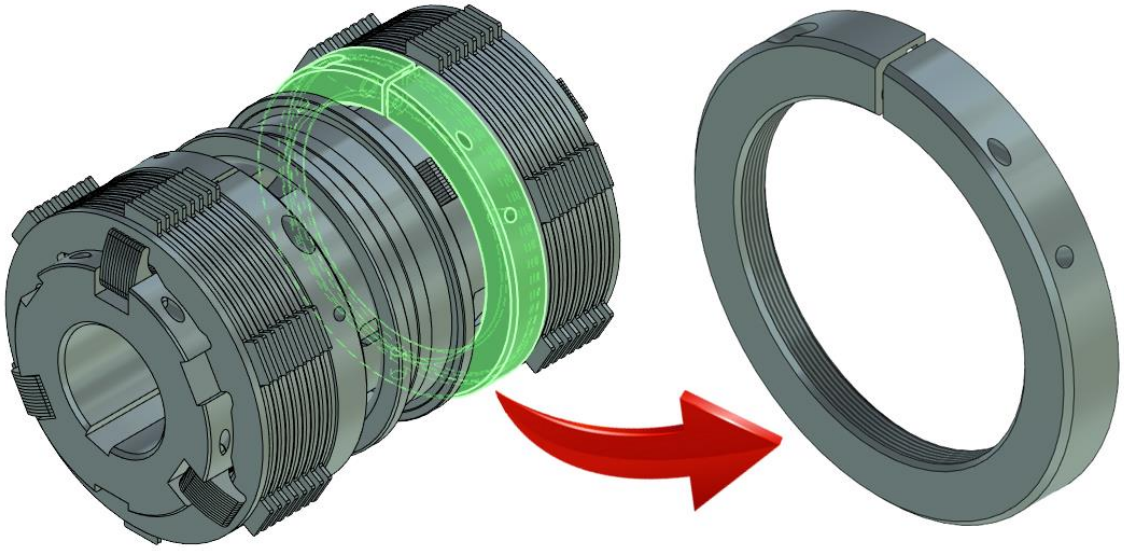

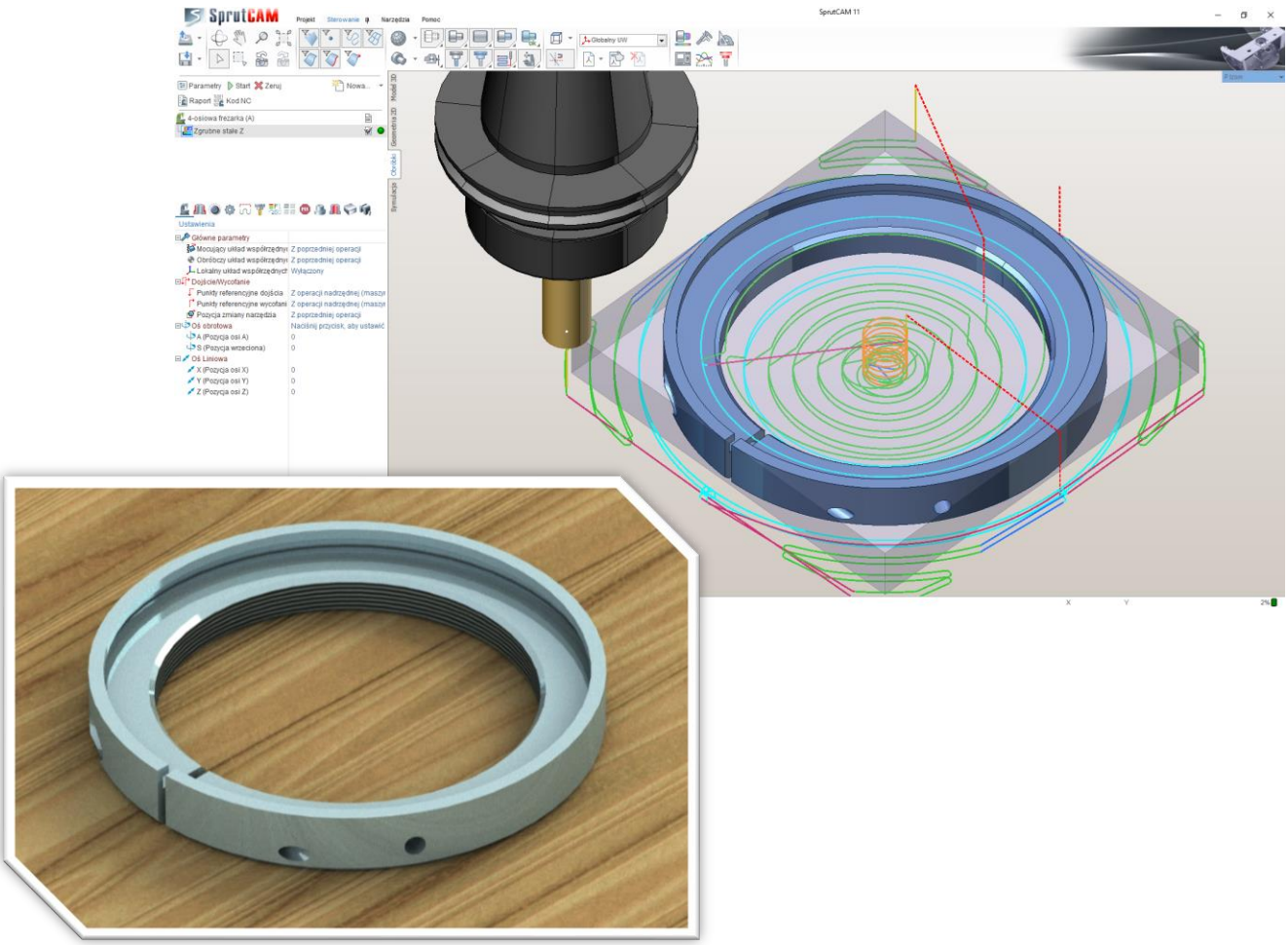


www.tflex.pl

T-FLEX CAD 2D+

WSPARCIE DLA:

## tworzenia parametrycznych złożeń 2D, rysunków i dokumentacji 2D

- szkicuj za pomocą parametrycznego szkicownika z relacjami
- twórz parametryczne złożenia z fragmentów i bibliotek części 2D
- wprowadzaj różne konfiguracje i warianty

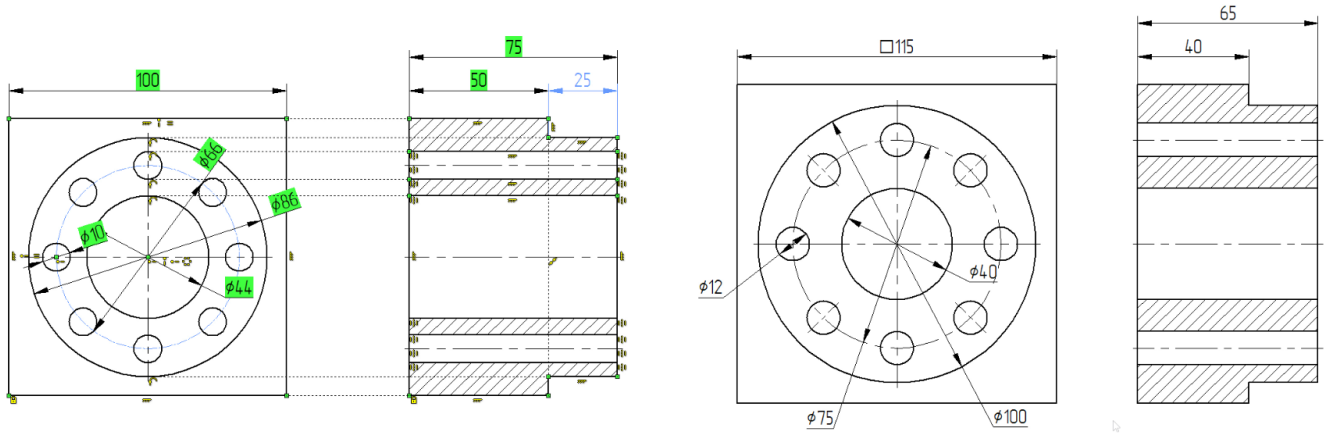


## ...te i wiele więcej innych funkcji tylko w wersji 2D+

T-FLEX CAD 2D+

## ... to dużo więcej niż zwykły CAD 2D!

OPROGRAMOWANIE DOSTARCZANE NA LICENCJI BEZTERMINOWEJ Z ROCZNĄ USŁUGĄ WSPARCIA TECHNICZNEGO I AKTUALIZACJI (W RAMACH DANEJ WERSJI I DO WYŻSZYCH WERSJI).

LICENCJA PRZENOŚNA NA KLUCZU PROGRAMOWYM LUB KLUCZU USB.


Dystrybutor:
**NEWTECH SOLUTIONS SP. Z O.O.**

UL. INŻYNIERSKA 8; 67-100 NOWA SÓL
TEL. +48 68 388 07 61; FAX: +48 68 388 07 63
INFO@NEWTECHSOLUTIONS.PL
WWW.NEWTECHSOLUTIONS.PL


**ZOBACZ WIDEO:**
https://youtu.be/rU1HZNqQOPY

**WWW.TFLEX.PL**